令和5年度　沖縄県高等学校新人体育大会
ソフトテニス競技

男子団体戦

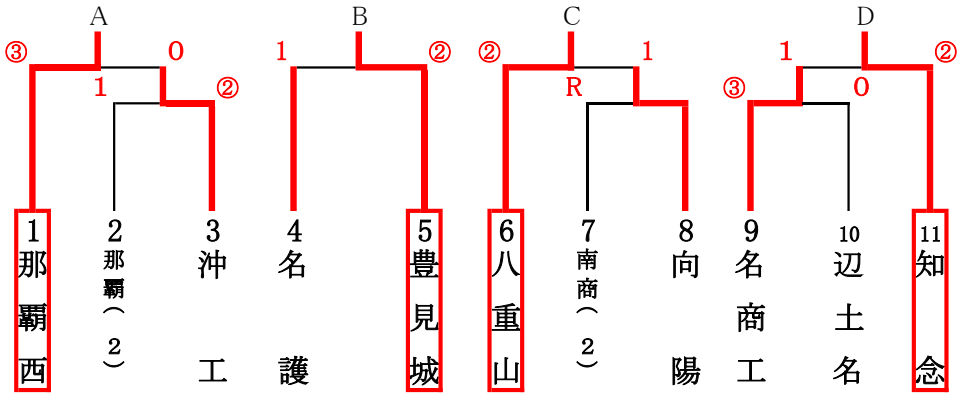

男子決勝リーグ　　優勝:（　知 念　）高校

	A	B	C	D	勝点	失点	得失差	順位
A:　那　覇　西		③	1	1	1	2		3
B:　豊　見　城	0		1	1	0	3		4
C:　八　重　山	②	②		1	2	1		2
D:　知　　念	②	②	②		3	0		1

女子団体戦

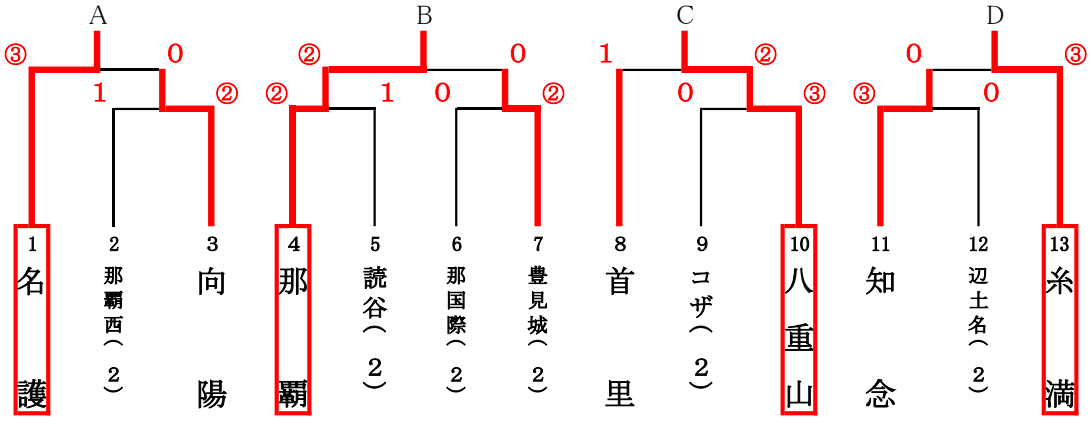

女子決勝リーグ　　優勝:（　名 護　）高校

	A	B	C	D	勝点	失点	得失差	順位
A:　名　　護		②	②	②	3	0		1
B:　那　　覇	1		1	1	0	3		4
C:　八　重　山	1	②		1	1	2		3
D:　糸　　満	1	②	②		2	1		2

令和5年度　沖縄県高等学校新人体育大会ソフトテニス競技　男子個人戦

1	細川　大峨 上門　幹武	(那覇西)	④	A1
2	吉田　大 浅沼　琢巳	(知念)	2	
3	當山　恵太 比嘉　琉希也	(南商)	④	
4	上原　悠末 末吉　莉和	(真和志)	1	A2
5	松田　丈志郎 金城　幸惺	(名護)	④	
6	我那覇　龍 平山　朋樹	(名商工)	④	A3
7	松井　暖 大城　賢也	(那覇)	④	
8	島袋　林太 加藤　虎太郎	(辺土名)	3	
9	大嶺　駿 審　虹昊	(向陽)	1	A4
10	田本　樹 玉城　潤	(沖工)	④	
11	新垣　太賀 村上　蓮恩	(知念)	④	
12	伊集　大和 田久保　成軌	(豊見城)	④	B1
13	島袋　士琉 田本　陸	(知念)	④	
14	比嘉　快志 大兼久　莞太	(名護)	1	
15	仲間　功貴 上原　航	(那覇西)	2	B2
16	照屋　盛也 渡邊　波輝	(向陽)	④	
17	岸本　恵人 森松　莉久	(北農)	④	B3
18	仲原　樹 前盛　敏郎	(名護)	0	
19	岸本　龍征 比嘉　輝人	(名商工)	④	B4
20	比嘉　邑空 花城　漣	(那覇西)	1	
21	齋藤　波瑠 座波　晃也	(八重山)	④	

22	松田　彬暉 仲宗根　礼	(名商工)	④	C1
23	田仲　康人 前田　丈一郎	(辺土名)	0	
24	久貝　海斗 稲福　隼人	(沖工)	④	
25	大城　奏太 李　勇輝	(名護)	④	C2
26	名嘉　成和 宮里　悠生	(那覇)	2	
27	仲原　将吾 中村　琉輝	(知念)	④	C3
28	大泉　厚心 新城　和人	(八重山)	3	
29	照屋　盛陽 中村　翔	(向陽)	④	
30	髙嶺　叶夢 吉川　三四朗	(八重農)	④	C4
31	久銘次　亮吾 一色　虹希	(豊見城)	1	
32	宜保　裕人 辺土名　勇鷹	(那覇西)	1	
33	吉田　拓矢 上地　志音	(名護)	④	D1
34	佐邊　晴都 吉長　悠	(首里)	④	
35	兼島　拓己 島袋　雄駕	(名商工)	3	
36	備瀬　陽大 中本　怜	(那覇西)	④	D2
37	嘉手納　奨 又吉　諒真	(那商)	1	
38	伊禮　正吾 野原　大世	(豊見城)	④	
39	知念　優毅 金城　敦思	(知念)	④	D3
40	金城　俊哉 大城　成徹	(南商)	0	
41	新垣　健人 山川　智瀬	(名護)	④	D4
42	高安　陽菜希 伊是名　健音	(向陽)	1	
43	髙嶺　大弥 福本　礼央夏	(八重山)	④	

令和5年度　沖縄県新人大会ソフトテニス競技　男子個人戦

ブロックリーグ戦表

Aブロックリーグ表

	A1	A2	A3	A4	勝数	負数	得失差	順位
1. 細川　大峨　・　上門　幹武（那覇西）		④	④	④	3	0		1
2. 松田　丈志郎　・　金城　幸惺（名　護）	0		3	1	0	3		4
3. 我那覇　龍　・　平山　朋樹（名商工）	0	④		1	1	2		3
4. 新垣　太賀　・　村上　蓮恩（知　念）	0	④	④		2	1		2

Bブロックリーグ表

	B1	B2	B3	B4	勝数	負数	得失差	順位
1. 伊集　大和　・　田久保　成軌（豊見城）		1	1	1	0	3		4
2. 照屋　盛也　・　渡邊　波輝（向　陽）	④		④	2	2	1		2
3. 岸本　恵人　・　森松　莉久（北　農）	④	1		2	1	2		3
4. 齋藤　波瑠　・　座波　晃也（八重山）	④	④	④		3	0		1

Cブロックリーグ表

	C1	C2	C3	C4	勝数	負数	得失差	順位
1. 松田　彬暉　・　仲宗根　礼（名商工）		2	1	④	1	2		3
2. 大城　奏太　・　李　勇輝（名　護）	④		3	④	2	1		2
3. 仲原　将吾　・　中村　琉輝（知　念）	④	④		④	3	0		1
4. 髙嶺　叶夢　・　吉川　三四朗（八重農）	1	2	0		0	3		4

Dブロックリーグ表

	D1	D2	D3	D4	勝数	負数	得失差	順位
1. 吉田　拓矢　・　上地　志音（名　護）		3	0	1	0	3		4
2. 伊禮　正吾　・　野原　大世（豊見城）	④		1	1	1	2		3
3. 知念　優毅　・　金城　敦思（知　念）	④	④		0	2	1		2
4. 髙嶺　大弥　・　福本　礼央夏（八重山）	④	④	④		3	0		1

決勝トーナメント

優勝：髙嶺 大弥・福本 礼央夏　組（八重山高校）

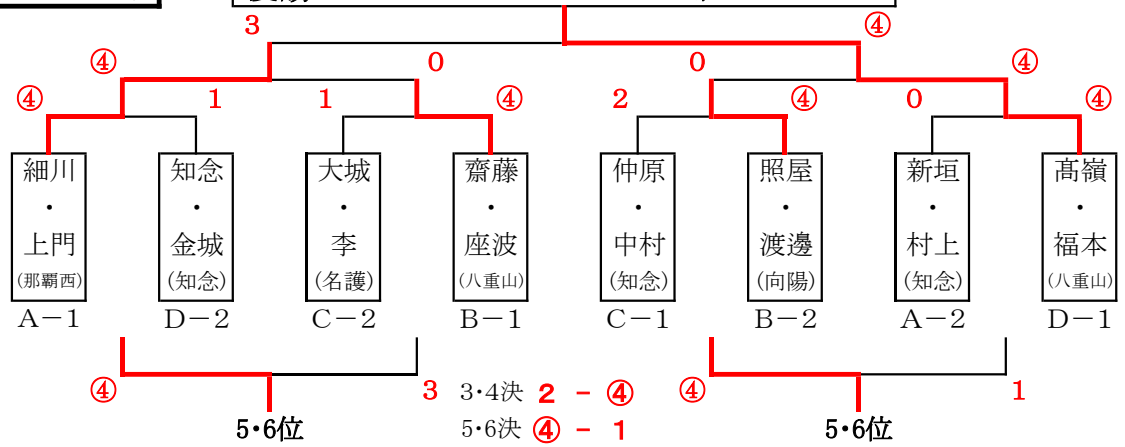

3･4決　2 － ④
5･6決　④ － 1
7･8決　1 － ④

9～12位順位決定トーナメント

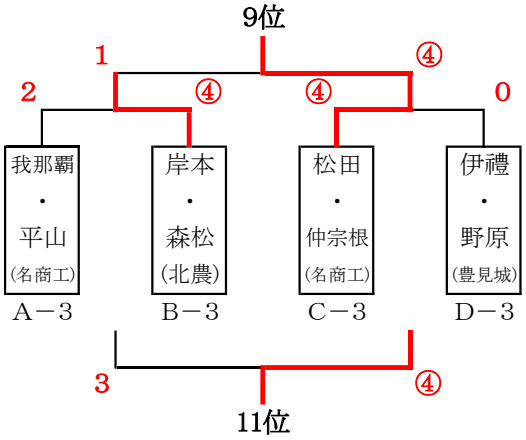

＜順位＞

順位	ブロック順位	：	選手名	・	選手名	学校名
1位	D－1	：	髙嶺　大弥	・	福本　礼央夏	(八重山)
2位	A－1	：	細川　大峨	・	上門　幹武	(那覇西)
3位	B－2	：	照屋　盛也	・	渡邊　波輝	(向陽)
4位	B－1	：	齋藤　波瑠	・	座波　晃也	(八重山)
5位	D－2	：	知念　優毅	・	金城　敦思	(知念)
6位	C－1	：	仲原　将吾	・	中村　琉輝	(知念)
7位	A－2	：	新垣　太賀	・	村上　蓮恩	(知念)
8位	C－2	：	大城　奏太	・	李　勇輝	(名護)
9位	C－3	：	松田　彬暉	・	仲宗根　礼	(名商工)
10位	B－3	：	岸本　恵人	・	森松　莉久	(北農)
11位	D－3	：	伊禮　正吾	・	野原　大世	(豊見城)
12位	A－3	：	我那覇　龍	・	平山　朋樹	(名商工)

【選手名】

令和5年度　沖縄県高等学校新人体育大会ソフトテニス競技　女子個人戦

1	福地　美楽惟 濱川　詩友	（名護）	④	A1
2	比嘉　愛徠 金城　結莉	（知念）	0	
3	池田　萌夏 古田　なるみ	（北山）	R	
4	中村　百香 知念　心愛	（豊見城）	④	A2
5	伊計　舞南 新崎　菜々美	（那覇）	3	
6	古屋　琉華 金城　朱里	（糸満）	④	A3
7	古堅　七瀬 玉城　樹音	（読谷）	④	
8	城間　朱里 嶺井　花音	（首里）	3	
9	當山　みりあ 金城　琉圭	（那覇西）	④	A4
10	平良　瞳 山城　真子	（那商）	1	
11	久保　百花 玉那覇　ゆりあ	（向陽）	2	
12	金城　叶 宮城　昊	（首里）	④	B1
13	神谷　織衣 仲嶺　真麗	（糸満）	④	
14	大城　心音 白神　心愛	（向陽）	0	
15	當間　留衣 棚原　帆南	（知念）	2	B2
16	須貝　幸京 長浜　心和	（八重山）	④	
17	神谷　心寧 野崎　実優	（那覇）	④	B3
18	松田　莉実 加藤　美寿妃	（糸満）	1	
19	渡部　心 渡久地　彩音	（那国際）	④	B4
20	城田　寿茄 大城　茉美	（向陽）	2	
21	新垣　連美 前原　悠	（名護）	④	

22	仲里　結菜 瀬名波　百合愛	（糸満）	④	C1
23	赤嶺　幸愛 比嘉　千晴	（首里）	0	
24	上原　秋花 藤吉　紫湖	（八重山）	3	
25	上津　ひよ梨 備瀬　紗耶華	（那国際）	2	C2
26	金城　佳歩 知念　歩美	（那覇）	④	
27	具志　こころ 伊吉　来夢	（向陽）	3	C3
28	新垣　七彩 儀間　ゆりあ	（小禄）	0	
29	田原　愛虹 宜保　紅桜	（読谷）	④	
30	黒島　祐李 新垣　笑茉	（首里）	0	C4
31	浜比嘉　花南 川端　圓	（豊見城）	④	
32	金城　小和 宮城　はち	（名護）	④	
33	喜久山　ひまり 伊佐　瑚春	（首里）	④	D1
34	下中　寿咲 岸本　和佳奈	（那覇）	0	
35	玉城　音葉 普天間　由野佳	（知念）	④	
36	比屋根　琉南 荒川　心奏	（糸満）	④	D2
37	加屋本　美来 新城　五月	（八重農）	0	
38	上原　美咲 崎山　結維花	（那覇西）	2	
39	上運天　桃子 富田　麗心	（向陽）	④	D3
40	尾花　みのり 新垣　こころ	（北山）	0	
41	仲尾次　真綾 島袋　莱々	（糸満）	④	D4
42	宮城　陽夏 上岡　愛桜	（辺土名）	0	
43	福本　安汝 石垣　蒼	（八重山）	④	

令和5年度　沖縄県新人大会ソフトテニス競技　女子個人戦

ブロックリーグ戦表

Aブロックリーグ表

	A1	A2	A3	A4	勝数	負数	得失差	順位
1. 福地　美楽惟　・　濱川　詩友（名 護）		④	④	④	3	0		1
2. 中村　百香　・　知念　心愛（豊見城）	1		1	1	0	3		4
3. 古屋　琉華　・　金城　朱里（糸 満）	1	④		④	2	1		2
4. 當山　みりあ　・　金城　琉圭（那覇西）	1	④	1		1	2		3

Bブロックリーグ表

	B1	B2	B3	B4	勝数	負数	得失差	順位
1. 金城　叶　・　宮城　昊（首 里）		④	④	2	2	1		2
2. 須貝　幸京　・　長浜　心和（八重山）	0		2	1	0	3		4
3. 神谷　心寧　・　野崎　実優（那 覇）	0	④		0	1	2		3
4. 新垣　連美　・　前原　悠（名 護）	④	④	④		3	0		1

Cブロックリーグ表

	C1	C2	C3	C4	勝数	負数	得失差	順位
1. 仲里　結菜　・　瀬名波　百合愛（糸 満）		④	④	④	3	0		1
2. 金城　佳歩　・　知念　歩美（那 覇）	1		④	1	1	2		3
3. 田原　愛虹　・　宜保　紅桜（読 谷）	0	2		3	0	3		4
4. 金城　小和　・　宮城　はち（名 護）	2	④	④		2	1		2

Dブロックリーグ表

	D1	D2	D3	D4	勝数	負数	得失差	順位
1. 喜久山　ひまり　・　伊佐　瑚春（首 里）		2	④	1	1	2		3
2. 比屋根　琉南　・　荒川　心奏（糸 満）	④		④	1	2	1		2
3. 上運天　桃子　・　富田　麗心（向 陽）	0	1		0	0	3		4
4. 福本　安汝　・　石垣　蒼（八重山）	④	④	④		3	0		1

決勝トーナメント

優勝：福本 安汝・石垣 蒼　組（八重山高校）

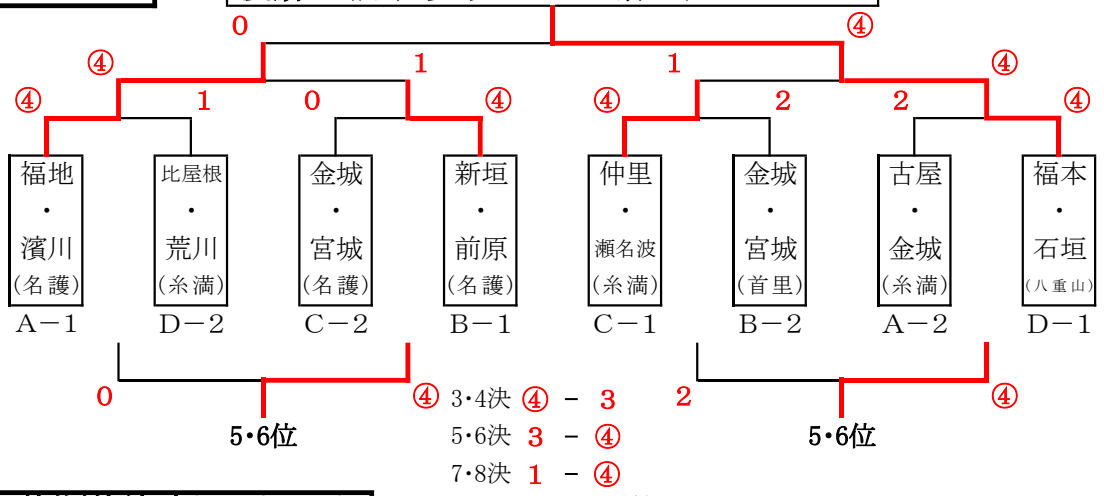

9～12位順位決定トーナメント

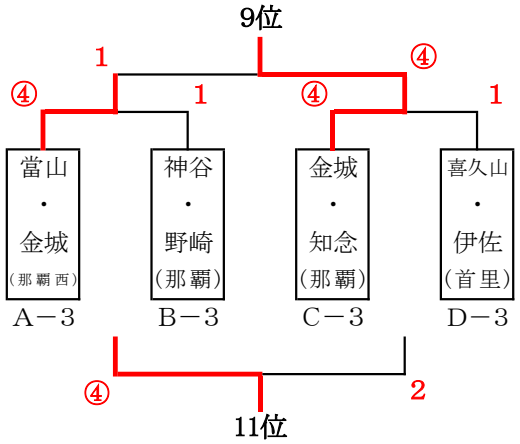

＜順位＞

順位	ブロック順位	：	選手名	・	選手名	学校名
1位	D－1	：	福本　安汝	・	石垣　蒼	(八重山)
2位	A－1	：	福地　美楽惟	・	濱川　詩友	(名護)
3位	B－1	：	新垣　連美	・	前原　悠	(名護)
4位	C－1	：	仲里　結菜	・	瀬名波　百合愛	(糸満)
5位	A－2	：	古屋　琉華	・	金城　朱里	(糸満)
6位	C－2	：	金城　小和	・	宮城　はち	(名護)
7位	B－2	：	金城　叶	・	宮城　昊	(首里)
8位	D－2	：	比屋根　琉南	・	荒川　心奏	(糸満)
9位	C－3	：	金城　佳歩	・	知念　歩美	(那覇)
10位	A－3	：	當山　みりあ	・	金城　琉圭	(那覇西)
11位	B－3	：	神谷　心寧	・	野崎　実優	(那覇)
12位	D－3	：	喜久山　ひまり	・	伊佐　瑚春	(首里)